D 928 001 08A

Einhängung mit Kodierung Nr.	1	2	3	4	5	6	7	8	9	10	11	12	Einhängung ohne Kodierung
gez. in Pfeilrichtung " Y "	●		● 1,8	5,4	●	●	●	●	3,75				
Bestell - Nr.: 1 928 401 ...	.. 980	.. 981	.. 982	.. 983	.. 984	.. 985	.. 986	.. 987	.. 988	.. 989	.. 990	.. 991	.. 992
Kundenbezeichnung :													

● = zugehörige Werkzeugeinsätze vorhanden

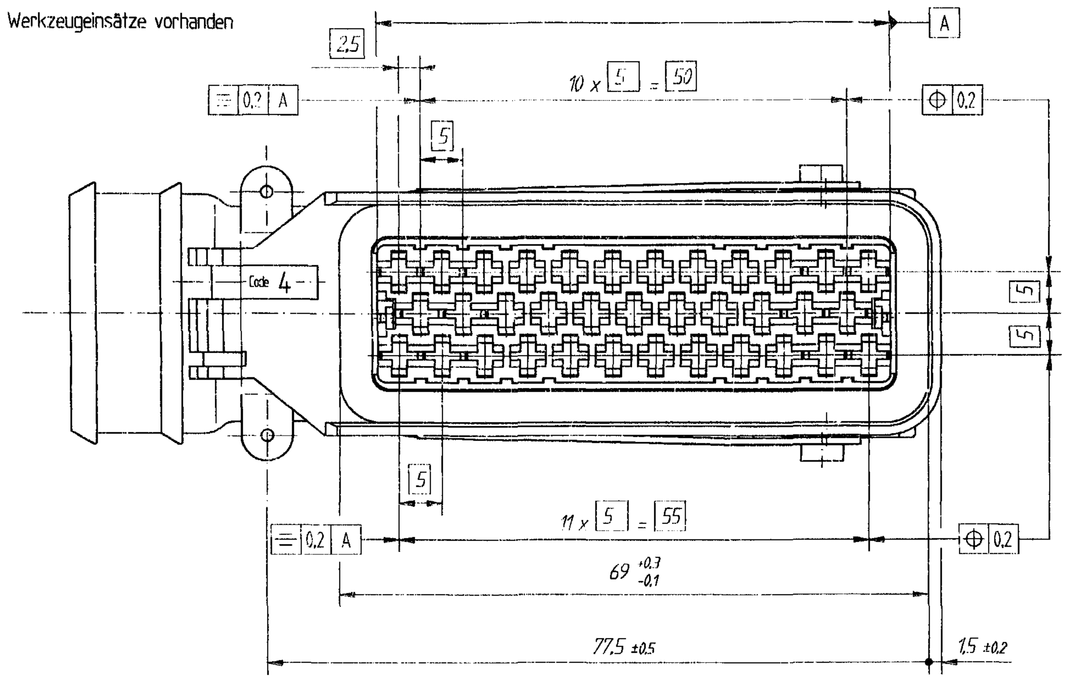

Einzelheit X
M 5:1

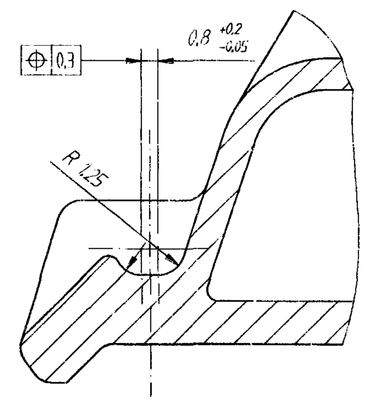

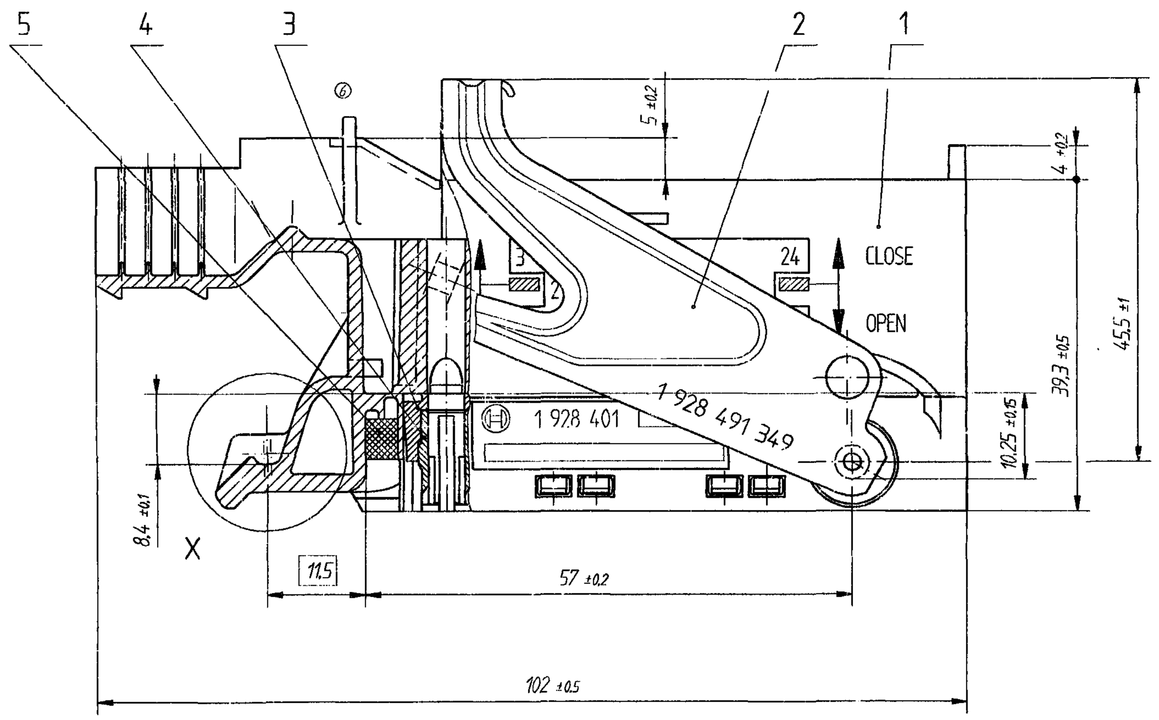

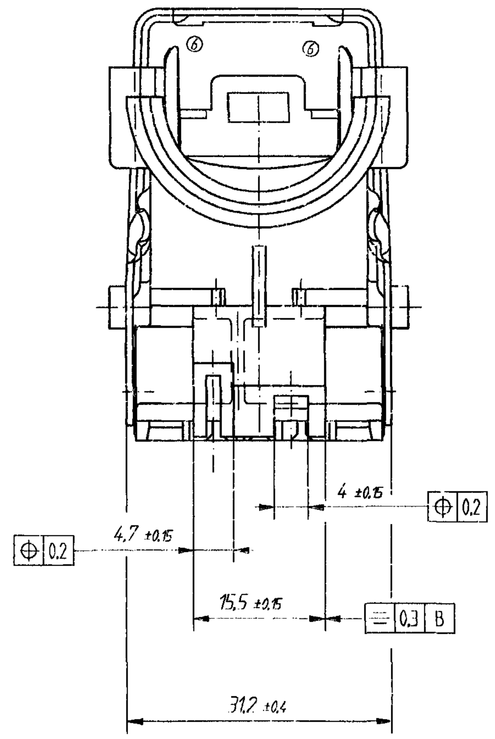

Schnitt A - A
ohne Verriegelungshebel gezeichnet

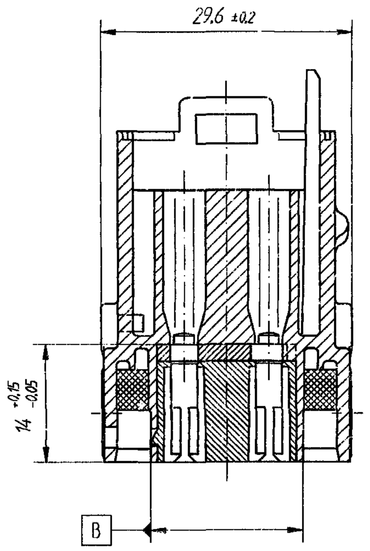

M 1:1

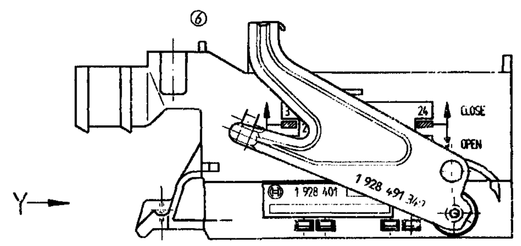

Rückseite :

BOSCH
Made in Germany

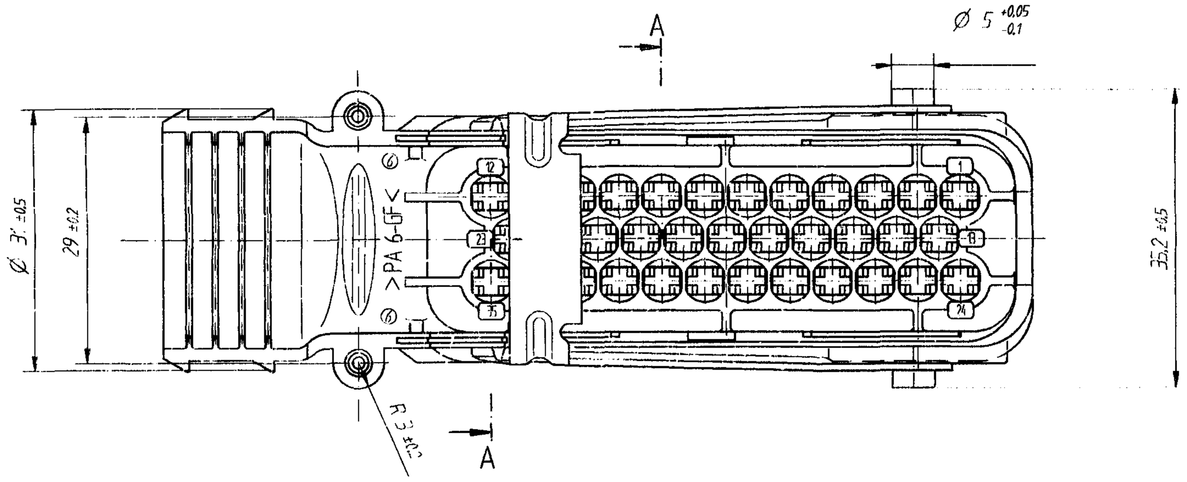

Pos.	Stck	Benennung	Stoff	Farbe	Bestell-Nr.	Lieferer	Bemerkung
5	1	Dichtung	EDPM	schwarz	s. Kodierleiste	BOSCH - K6/VKE 3	
4	1	Kontaktträger	PA 6 GF 30 ⓐ	natur			
3	1	Verriegelungsplatte	PA 6 GF 30 ⓐ	lila			
2	1	Verriegelungshebel	Stahl-Nr. 14301				
1	1	Griffschale	PA 6 GF 30 ⓐ	schwarz			

E-Z: 1 928 401 980 | CAD-Original CADUS 4X 76603 | 16.06.1997 | CAD-Pfad: /usr/zzb/parts/d928001 08a

1. Verw.: A 928 000 198

Nach ausserhalb kein Umtausch /

Gewicht / Maßstab M 2:1 (1:1) / Zeichn. / Benennung /

Angebots-zeichnung

Griffschale vormontiert 35-pol.

Nr.	Änderung	gez.	gültig	gesp.
6	ergänzt	Se/Ti	16.06.1997	Ti
5	ergänzt	Se	29.01.1997	Sa
4	ergänzt	Se	29.11.1994	St
3	[illegible]	Se	27.10.1994	St
2	überarbeitet	Se	14.07.1994	St
1	überarbeitet	Se	01.06.1994	St

D 928 001 08A

Orig. Nr. A 1

ROBERT BOSCH GMBH STUTTGART

Index / Datum / Name / Benennung /
gez. 05.05.1994 Se/Sa
ge. 06.05.1994 St/
gv. 05.05.1994 Sta/
Original : K6/SV12 ti Wd

Nr. / D 928 001 08A

Blatt / Bl. /

(CAD) Ers. f. / D 981 011 168 A vom 12.10.1990 / Ers. d. /

© Alle Rechte bei ROBERT BOSCH GmbH, auch für den Fall von Schutzrechtsanmeldungen. Jede Verfügungsbefugnis, wie Kopier- und Weitergaberecht, bei uns.

Weitere Handlg.: Zb-Ngs.