22N 50-0-3

20.6.91

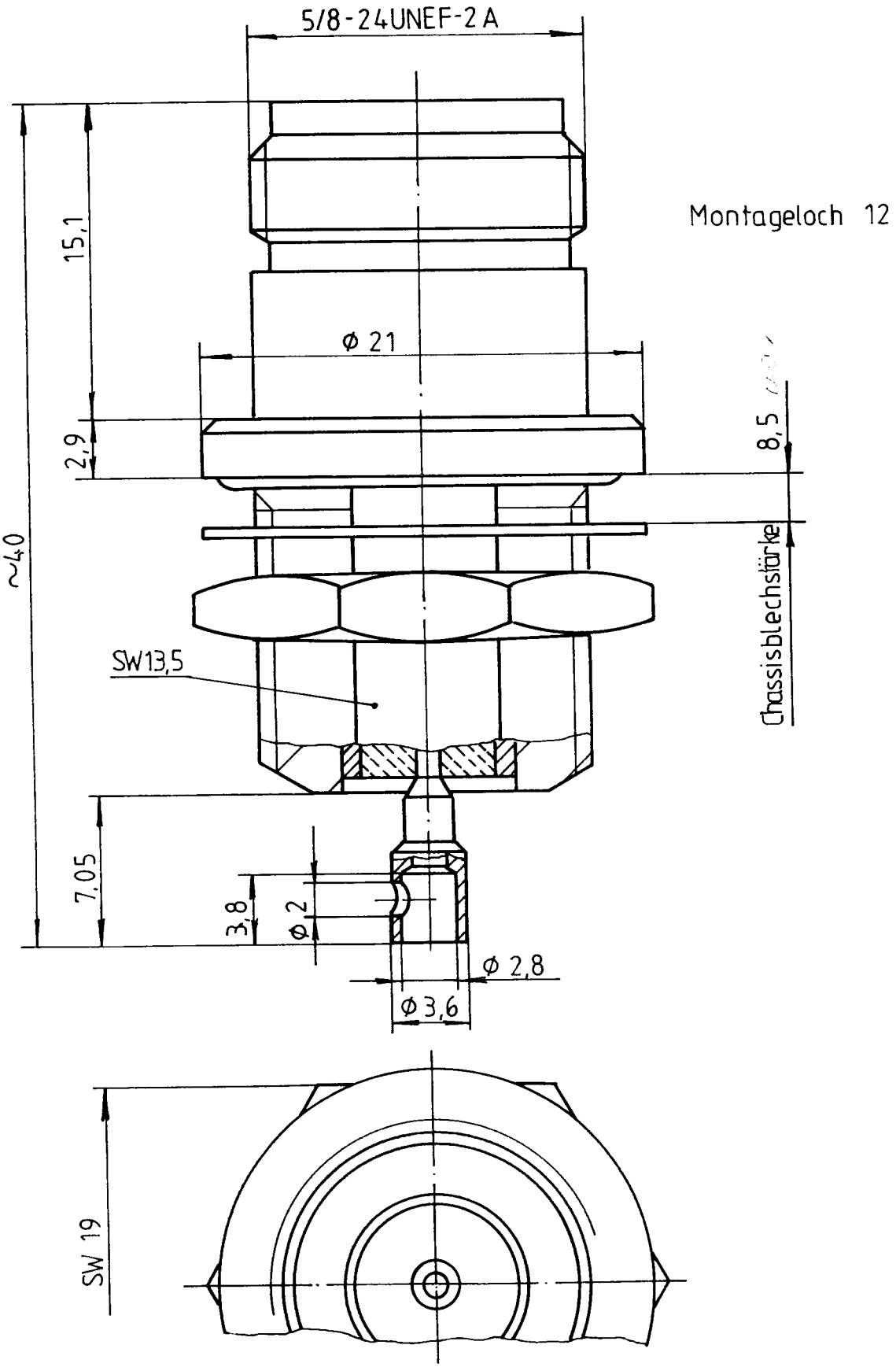

HUBER + SUHNER AG
9100 Herisau

4.13.20026 a