DESIGNATION Benennung	MATERIAL Werkstoff	COLOR Farbe	ORDER-NUMBER Bestellnummer
COVER FLAT WITH CORRUGATED PIPE CONNECTION Deckel flach mit Rillrohranschluss	PA66	BLACK schwarz	1 928 406 101 *

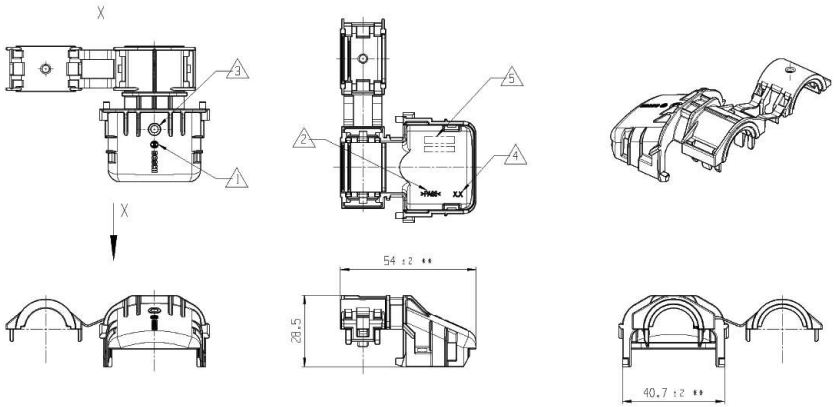

DESIGNATION Benennung	MATERIAL Werkstoff	COLOR Farbe	ORDER-NUMBER Bestellnummer
COVER INCLINED WITH CORRUGATED PIPE CONNECTION Deckel schraeg mit Rillrohranschluss	PA66	BLACK schwarz	1 928 406 102

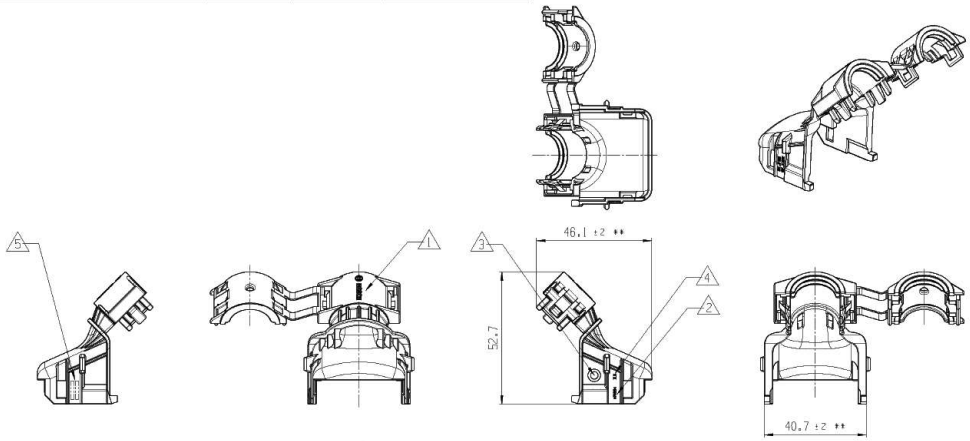

DESIGNATION Benennung	MATERIAL Werkstoff	COLOR Farbe	ORDER-NUMBER Bestellnummer
COVER FLAT Deckel flach	PA66	BLACK schwarz	1 928 406 103*

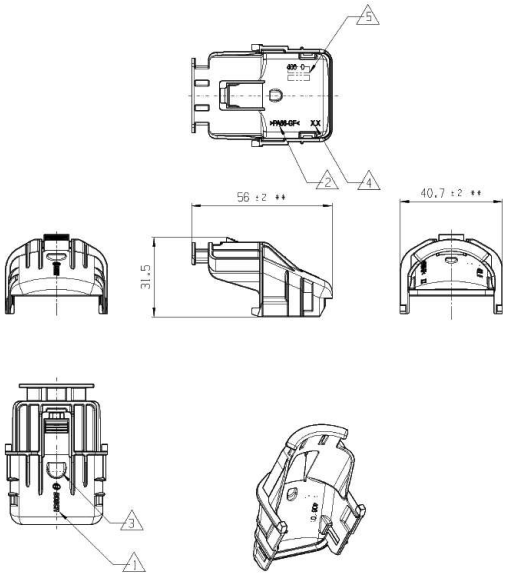

DESIGNATION Benennung	MATERIAL Werkstoff	COLOR Farbe	ORDER-NUMBER Bestellnummer
COVER INCLINED STANDARD Deckel schraeg Standard	PA66	BLACK schwarz	1 928 406 104

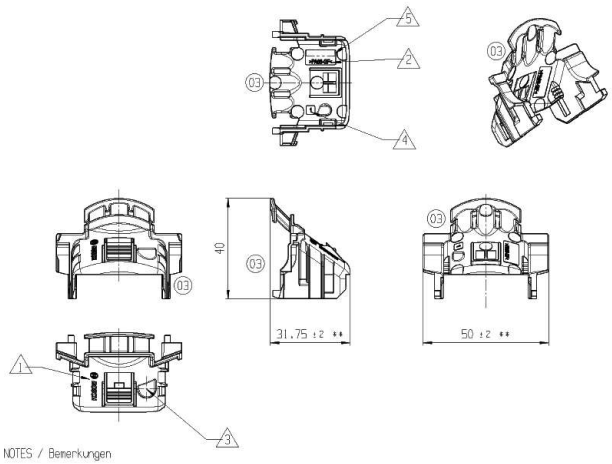

DESIGNATION Benennung	MATERIAL Werkstoff	COLOR Farbe	ORDER-NUMBER Bestellnummer
COVER INCLINED STANDARD CLOSED Deckel schraeg Standard geschlossen	PA66	BLACK schwarz	1 928 406 111

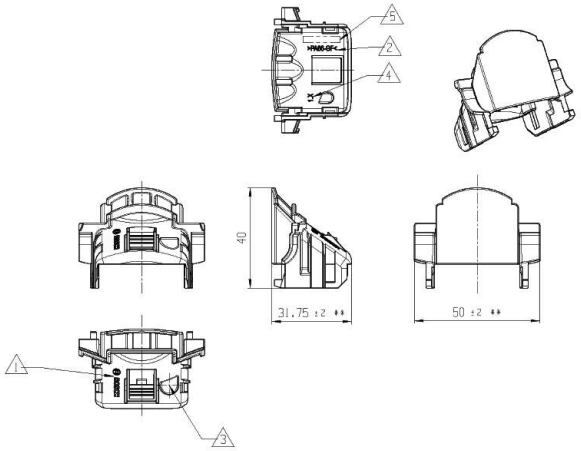

NOTES / Bemerkungen

1. SUPPLIER-MARK RECESSED + RAISED
   Lieferantenkennzeichnung vertieft + erhaben
2. MATERIAL IDENTIFICATION RECESSED + RAISED
   Materialkennzeichnung vertieft + erhaben
3. PRODUCTION DATE RAISED
   Fertigungsdatum erhaben
4. TOOL - AND MOLD - CAVITY NUMBER RECESSED + RAISED
   Form - und Nestkennzeichnung vertieft + erhaben
5. ORDER NUMBER RECESSED + RAISED
   Bestellnummer vertieft + erhaben

PARTS MAY DIFFER IN NON-FUNCTIONAL DETAILS FROM THE REPRESENTATION IN THIS DRAWING
Teile koennen in nicht funktionsrelevanten Details von der Darstellung in der Zeichnung abweichen

** INCIDENCE PERMITTED, DIMENSION VALID IN ASSEMBLED POSITION ON CONTACT HOUSING UNIT
** Einfall zulaessig, Mass gilt im verbauten Zustand auf Kontakttraegereinheit

MODIFICATIONS RESERVED DUE TO THE FURTHER DEVELOPMENT.
Aenderungen aufgrund der weiteren Entwicklung vorbehalten.

* ...INJECTION MOLDING DIE CURRENTLY NOT AVAILABLE

Spritzgusswerkzeug aktuell nicht vorhanden

general tolerances for/Allgemeintoleranzen fuer lin. dim./L.-masse	radii/Radien	angles/Winkel
±0.5mm	±0.5mm	±5°

all linear dimensions in/ Alle Langenmasse in: mm

drawing standard/ Zeichnungsstandard: ISO Standard

Ind.	Change/Aend.	YYYYMMDD	Drawn/Gez.	Checked/Geprf.	Releas./Freig.	DWN	Resp. dept./Verantw. Abt.	Add. info./Zus. info.
03	F030JA1134	20180208	rrp8kor	sdd1kor	kab1olc	2130	PS-AW/ENC	.
02	F030JA1014	20170328	ssb8kor	sit4kor	kab1olc	2130	DS-AW/ENC	.
01	F929A06091	20161130	sit4kor	sdd1kor	kab1olc	2130	DS-AW/ENC	.

Lang./Spr. en/de | Gight. UG | Right./Gew. | Scale/Massstab 1:1 | BOSCH | COVER DECKEL | 36/48-WAY 36/48-polig | Sheet/Bl. 1 / 1

OFFER DRAWING ANGEBOTSZEICHN. | Doc. type AGZ | 1 928 A00 723 | DP/TD 001 | Ind. 03 | Format A1

©Robert Bosch GmbH, 2011 (with reserve), also regarding IPR. Only if passive, reproduction, editing, distribution, or use not in the work of applicable for modular property rights.