CODING-NO./Kodierung Nr.	1	2	3	4	5	WITHOUT CODING/ ohne Kodierung
B-B 1:1	1.2	2 0.2	0.8 1	1.8 0	2.8 1	2.8 3 5.7
ORDER-NO./ Bestell-Nr. 1 928 404 . . .	. . . . .	. . . . .	. . . . .	. . . . .	. . . . .	. . 025
TOOL EXISTING / Werkzeug vorhanden						●

ISO sys. of limits a. fits/ISO-Sys. Grenzm. u. Pass. ISO 286-2:1988-06				
Size/Mass over/ueber	Size/Mass to/bis	Tol. class T.-Kl.	Limit dev./Grenzabm. lower/unter.	upper/oberes
.	.	.	.	.
.	.	.	.	.
.	.	.	.	.

General tolerances for/Allgemeintoleranzen fuer		
lin. dim./L.masse	radii/Radien	angles/Winkel
.	.	.

(DRAWN WITHOUT SECONDARY LOCK MECHANISM)
(Ohne Sekundaerverriegelung gezeichnet)

CONTACTS FROM BOSCH CONTACTS : BMK 0,6 Sn PLATED Passende Kontakte der Fa. BOSCH Kontakttyp : BMK 0,6 verzinnt		
0.35-0.5 mm^2	1 928 498 000	max.Φ1.6mm(FLR)
0.5-0.75 mm^2	1 928 498 001	max.Φ1.9mm(FLR)
WIRE RANGE Drahtgroessenbereich	PART - NO. Bestell - Nummer	WIRE DIAMETER Leitungsdurchmesser

SPECIFICATIONS
Technische Daten

DATA SPECIFICATIONS / TEST SPECIFICATIONS Kenndatenblatt / Pruefdatenblatt	Y 928 K00 052
ASSEMBLY INSTRUCTIONS Montageanleitung	Y 928 F00 102
DISMANTLING TOOLS Demontagewerkzeuge	1 928 498 106 AND 1 928 492 195 1 928 498 106 und 1 928 492 195

CONNECTOR
WITH SECONDARY-LOCK-MECHANISM
PROTECTION MODE : IP30
Stecker
sekundaerverriegelbar
Schutzgrad : IP30

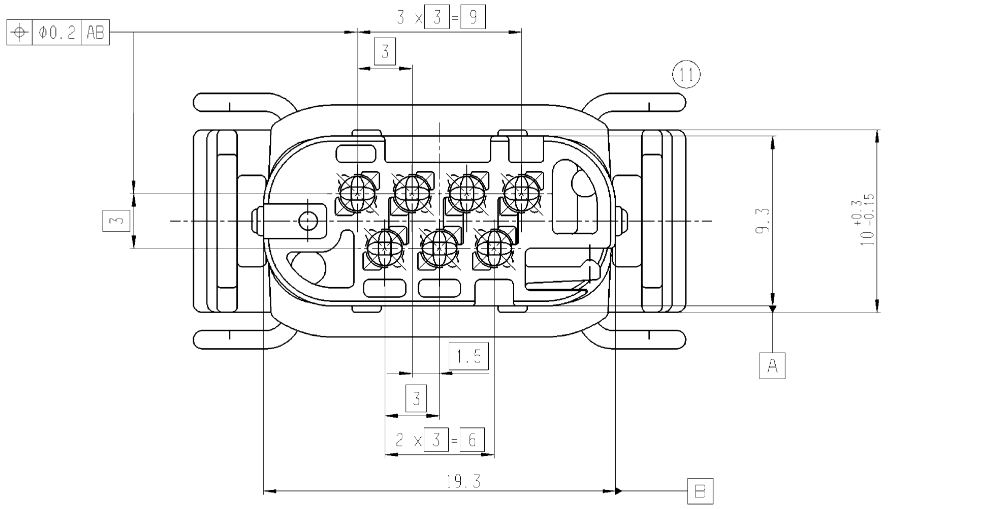

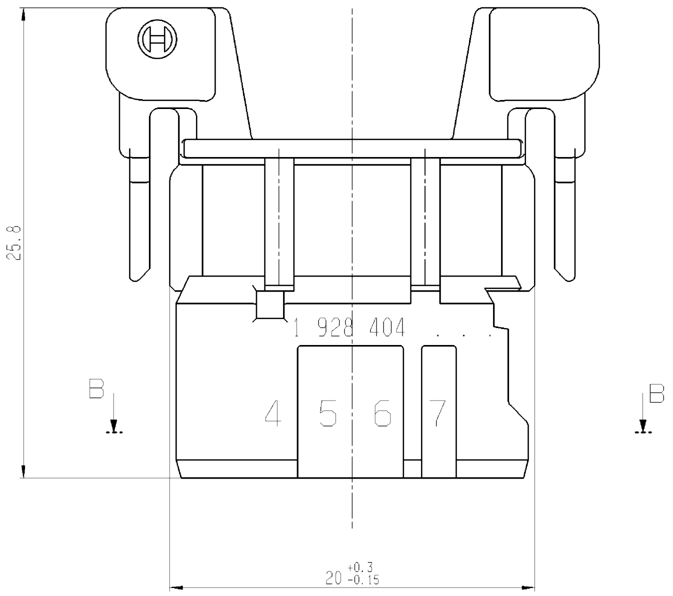

A-A

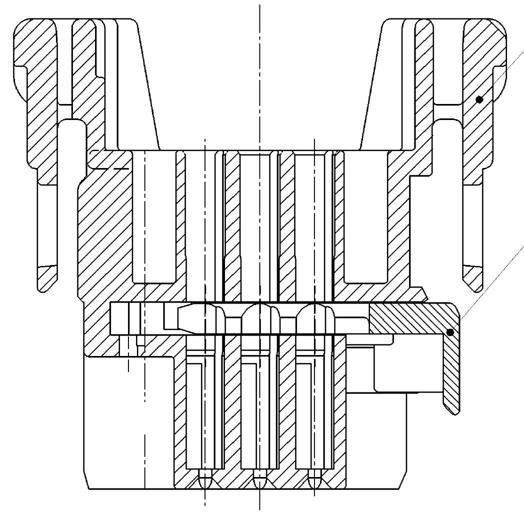

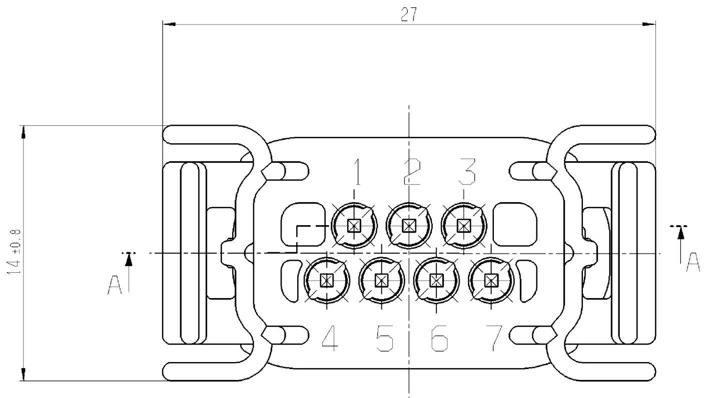

1:1

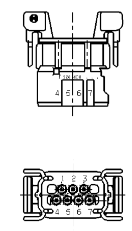

© Robert Bosch GmbH. Alle Rechte vorbehalten, auch bzgl. jeder Verfügung, Verwertung, Reproduktion, Bearbeitung, Weitergabe sowie für den Fall von Schutzrechtsanmeldungen.
© Robert Bosch GmbH. All rights reserved, also regarding any disposal, exploitation, reproduction, editing, distribution, as well as in the event of applications for industrial property rights.

Ind.	Change/Aenderung	YYYYMMDD	Drawn/Gez.	Checked/Gepr.	Releas./Freig.	BWN	Resp. dept./Verantw.Abt.	Add. info./Zus. Info.
11	CORR./Ueber.	20100210	mpilkor	fsh2si	.	213	GS-AM/ENC	.
07	CORR./Ueber.	19990610	Se/Ma	Ma	.	213	GS-CP/ENG2	.

Lang./Spr.	Syst.	Wght./Gew.	BOSCH	CONNECTOR Stecker	7-WAY 7-pol.	Sheet/Bl. 1/1
en/de	CAT	--				
		Scale/M.stab 5:1	OFFER DRAWING ANGEBOTSZEICHN.	Doc.type AGZ A 928 000 480	DP/TD .	Ind. 11 / Format A1
MNR --				Repl. for gleiche Nr. 19990406	Repl. by .	