This drawing is copyright. Information contained thereon is supplied in confidence and must not be used for any other purpose than which it was supplied, or be reproduced without written permission of the owners.

Diese Zeichnung ist unser geistiges Eigentum und darf ohne unsere ausdrückliche Einwilligung weder kopiert, vervielfältigt, noch Drittpersonen oder Konkurrenzfirmen zugänglich gemacht werden.

type : 1399.17.0028

	date	sign
drawn	29.11.01	4159 BUI
checked	see change document	
approved	see change document	

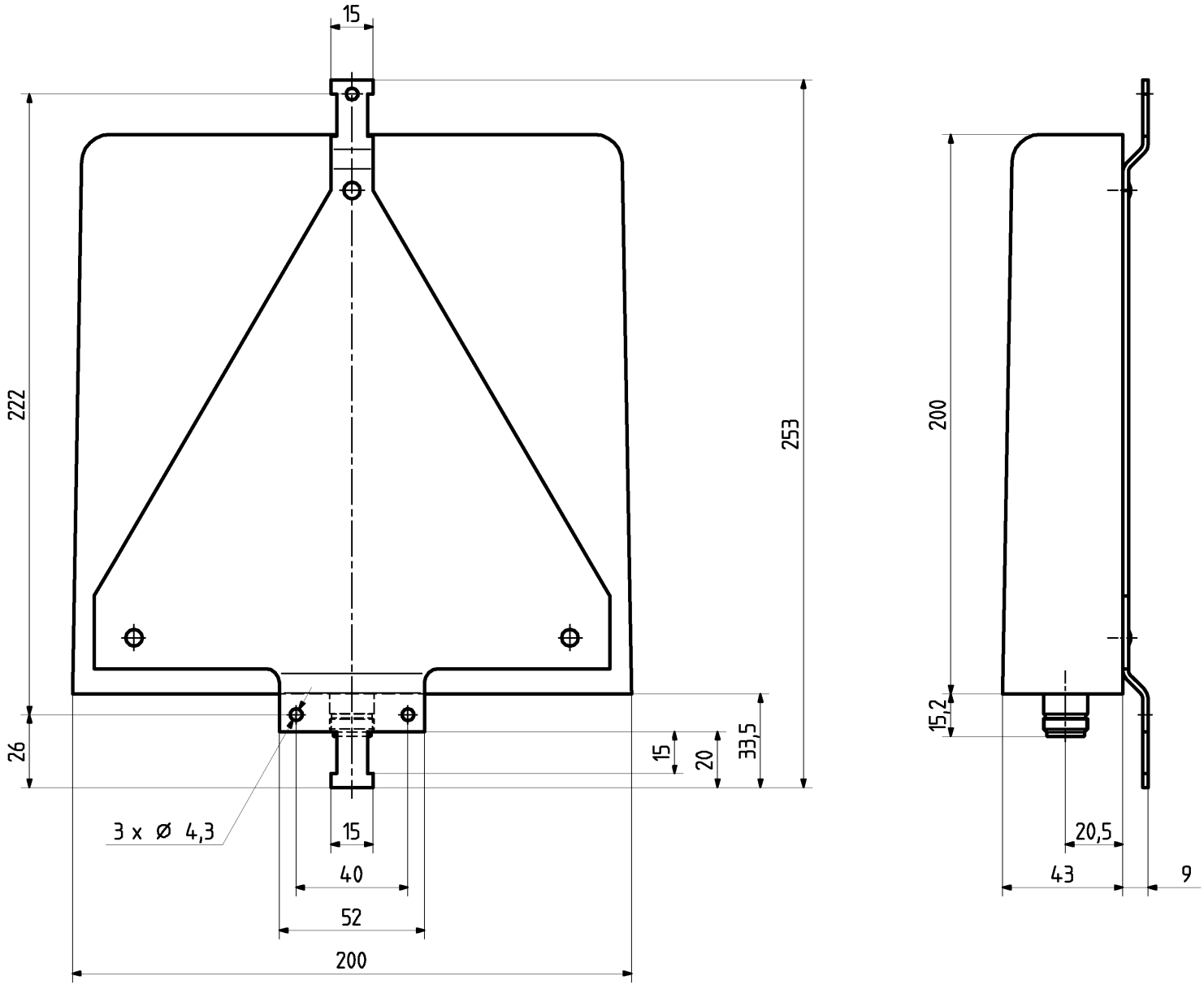

scale		dimensions in mm	HUBER + SUHNER	CH-MW-ASY	was :	drawing number	Index
						23 027 218	c