A 928 000 374

Kodierungs Nr.	CODE NO.	5
gez. in Pfeilrichtung VIEW	" Y "	

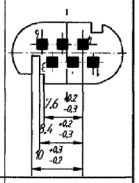

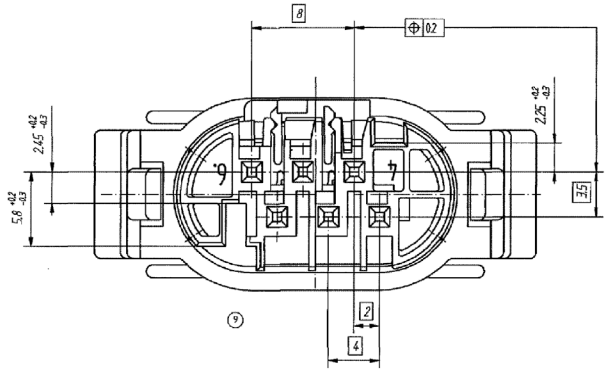

Stecker Schutzgrad : IP30 CONNECTOR PROTECTION MODE : IP30	Pruefvorschriften Konstruktions - und Montagehinweis fuer Kabelbaum Y 280 F70 004 Kennzeichen fuer Steckverbindung Y 928 K00 038 und Y 928 M00 038	
Stecker sekundärverriegelbar Schutzgrad : IP30 CONNECTOR WITH SECONDARY-LOCK-MECHANISM PROTECTION MODE : IP30	SPECIFICATIONS DESIGN AND ASSEMBLY INFORMATIONS FOR WIRING HARNESS Y 280 F70 004 SPECIFICATIONS FOR PLUG CONNECTION Y 928 K00 038 AND Y 928 M00 038	
Stecker abgedichtet Schutzgrad : IP54K CONNECTOR WATER PROTECTED PROTECTION MODE : IP54K	Pruefvorschriften Konstruktions - und Montagehinweis fuer Kabelbaum Y 280 F70 004 Kennzeichen fuer Steckverbindung Y 280 K02 055 und Y 280 M02 055	
Stecker sekundärverriegelbar abgedichtet Schutzgrad : IP54K CONNECTOR WITH SECONDARY-LOCK-MECHANISM WATER PROTECTED PROTECTION MODE : IP54K	SPECIFICATIONS DESIGN AND ASSEMBLY INFORMATIONS FOR WIRING HARNESS Y 280 F70 004 SPECIFICATIONS FOR PLUG CONNECTION Y 280 K02 055 AND Y 280 M02 055	

Kontakte der Fa. AMP für IP 30
Kontaktyp : Micro Quadlok System
CONTACTS FROM AMP FOR IP 30
CONTACTS : MICRO QUADLOK SYSTEM

Drahtquerschnitt WIRE RANGE	Bestell - Nummer FAD PART - NO. WITHOUT SEALING #)
0,2 . 0,35 mm²	928 999 - 1
0,5 mm²	
0,75 mm²	963 715 - 1

Kontakte und Dichtstopfen der Fa. AMP für IP 54K (oder Blindstopfen AMP-Nr. 967 056-1)
Kontaktyp : Micro Quadlok System (Buchsenkontakt für Einzeladerdichtung)
CONTACTS AND SEALINGS FROM AMP FOR IP 54K (OR CAVITY PLUG AMP-NO. 967 056-1)
CONTACTS : MICRO QUADLOK SYSTEM (FEMALE CONNECTOR FOR SINGLE SEALING)

Drahtquerschnitt WIRE RANGE	Bestell - Nummer FAD PART - NO. WITH SEALING	Leitungsdurchmesser WIRE DIAMETER	FAD - Typ SEALING	Farbe COLOUR
0,2 . 0,35 mm²	962 885 - 1	0,9 - 1,3 mm	963 664 - 2	gelb YELLOW
0,5 mm²		1,4 - 1,6 mm	963 664 - 1	grün GREEN
0,75 mm²	965 906 - 1	1,6 - 1,9 mm	963 664 - 1	grün GREEN

Bestell-Nr. PART NUMBER	1 928 403 094
Lieferumfang : INCLUDED PARTS : - Steckergehäuse - HOUSING (für Primärverriegelung) (WITH PRIMARY-LOCK-MECHANISM)	1 928 403 094
Bestell-Nr. PART NUMBER	1 928 403 187
Lieferumfang : INCLUDED PARTS : - Steckergehäuse - HOUSING (für Primärverriegelung) (WITH PRIMARY-LOCK-MECHANISM) - Sekundärverriegelung - SECONDARY-LOCK-MECHANISM	1 928 403 094 1 928 403 184
Bestell-Nr. PART NUMBER	1 928 403 095
Lieferumfang : INCLUDED PARTS : - Steckergehäuse - HOUSING (für Primärverriegelung) (WITH PRIMARY-LOCK-MECHANISM) - Sekundärverriegelung - SECONDARY-LOCK-MECHANISM - Dichtung - SEALING	1 928 403 094 1 928 403 184 1 928 300 480

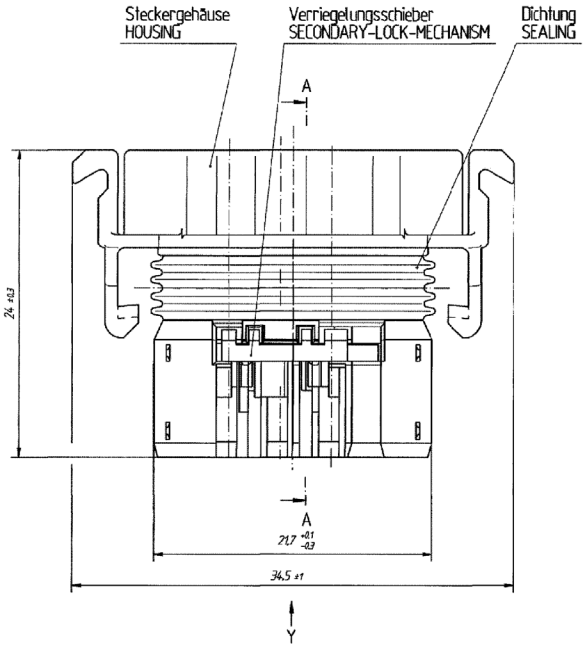

Schnitt A - A
SECTION A - A

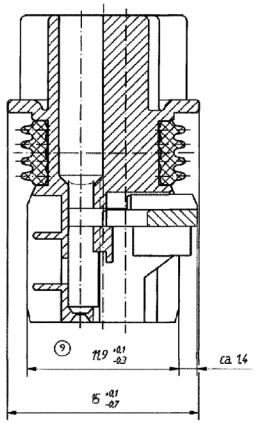

#)Hinweis : Kabelverlegung kann Schöllfestigkeit beeinflussen

INFORMATION : WIRING HARNESS MAY AFFECT VIBRATION CHARACTERISTICS

M 1:1
SCALE 1:1

Nr.	Aenderung	gez.	geeinfig	gespr.
10	F030JA0065	FR	20140908	

Nr.	Aenderung	gez.	geeinfig	gespr.
9	Ausspar.ingen entf.	Zw	16.02.2000	Zw
8	TKU ergaenzt	Zw	14.11.1997	
7	Hinweis #) hinzu	Zw	23.06.1997	
6	Kodierung 1-4 u. 6 entf.	Pr	03.04.1997	
5	Oberarbeitet	Se.	09.05.1996	
4	Oberarbeitet	Se.	29.04.1996	
3	92 J 8479	Se.	12.03.1996	

EZ: 1 928 403 095/ .. 187/ .. 199 | CAD-Original | CADDS 4X | 766603 | 16.02.2000 | CAD-Part : /usr2/2d/parts/a928000374

Nicht tol. Masse / 0,5 mm ± 2 ° | ISO E | Massstab 5:1 (1:1) | Gewicht

Angebots-zeichnung | OFFER DRAWING

Noch ausserhalb kein Umtausch /

Gr. St.		Datum /	Name /
	gz/	12.03.1996	Se/Pe
	gz/	12.03.1996	Sa/
	gz/	12.03.1996	Zw/

Orig. DIN A1 | Original : WAP/TEF23 | ROBERT BOSCH GMBH STUTTGART

Benennung / Stecker 6-pol
CONNECTOR 6-POLE

Nr. / A 928 000 374 | DE | Blatt 1 Bl. / 1

CAD | Ers. f. / D 928 001 ¹ÄA v. 01.12.1995 | Ers. d. /

A 928 000 374

Weitere Verwendungen zulässig.

© Alle Rechte bei ROBERT BOSCH GmbH, auch für den Fall von Schutzrechtsanmeldungen. Jede Verfügungsbefugnis, wie Kopier- und Weitergabereicht, bei uns